Eidgenössische Technische Hochschule Zürich
Swiss Federal Institute of Technology Zurich

Institut für Verkehrsplanung und Transportsysteme
Institute for Transport Planning and Systems

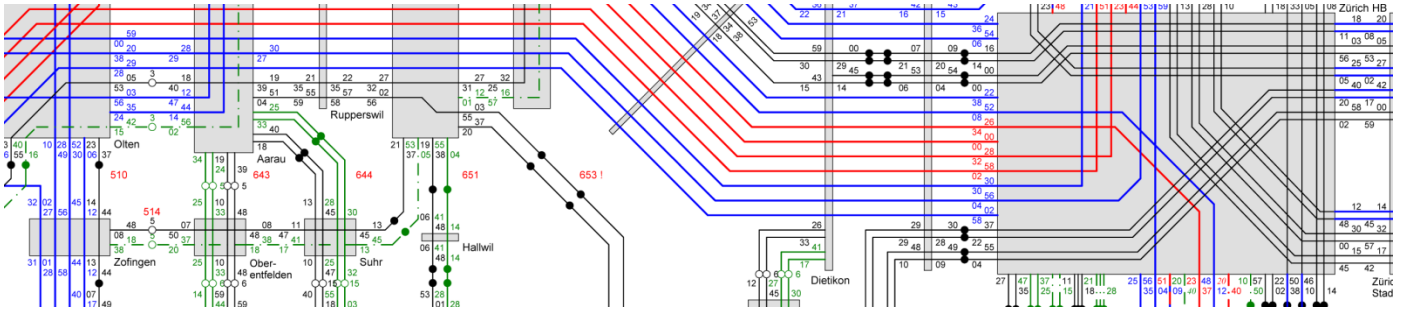

Vortragseinladung

Donnerstag, 15.11.2012 HIL F10.3 16.45 Uhr – 18.00 Uhr

Angebotsplanung und Netzentwicklung bei der SBB

Daria Martinoni
Leiterin Netzentwicklung

SBB Infrastruktur

Eine Anmeldung ist nicht nötig.

Auskünfte
Hermann Orth, HIL F 13.3
Tel. 044 633 3109, orth@ivt.baug.ethz.ch

Emanuel Barth, HIL F14.2
Tel. 044 633 2652, barth@ivt.baug.ethz.ch